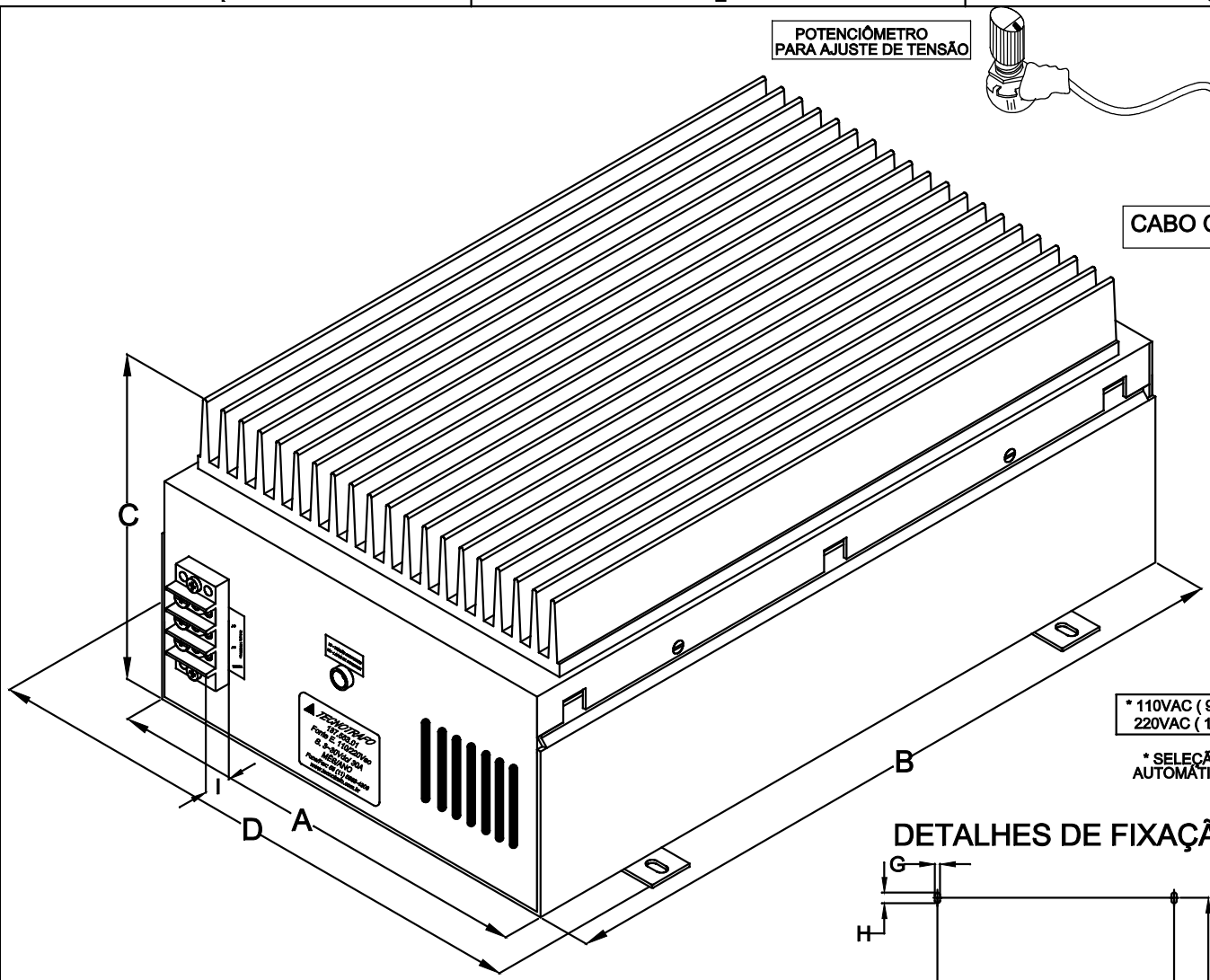

VISTA FRONTAL

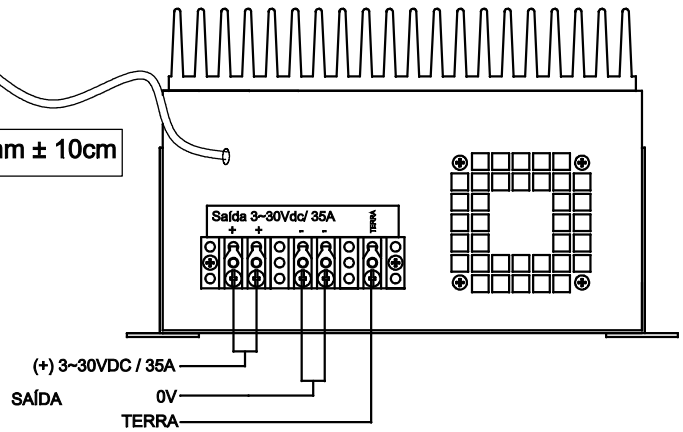

VISTA TRASEIRA

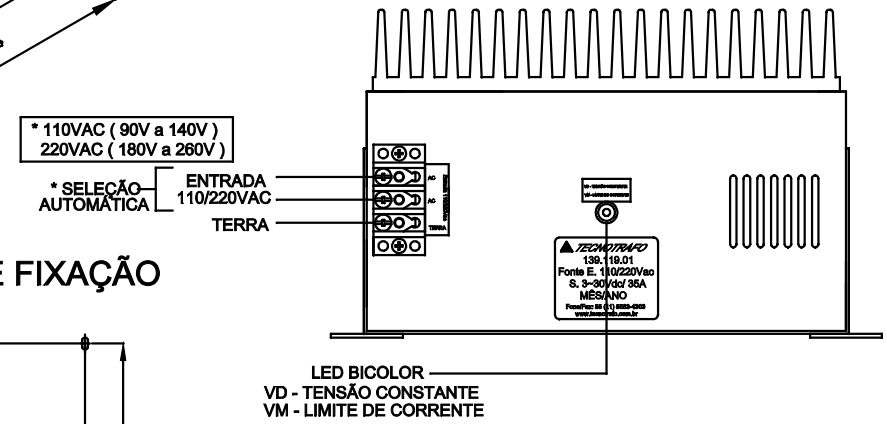

DETALHES DE FIXAÇÃO

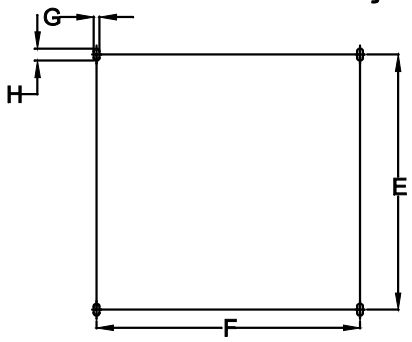

DIMENSÕES EM: [mm]

A	B	C	D	E	F	G	H	I
203.0±0,5	330.0±0,5	137.0±0,5	233.0±0,5	213.0±0,5	220.0±0,5	5.0±0,2	10.0±0,2	12.7±0,2

PESO DO PRODUTO: 6,0Kg

CAIXA MET. CÓDIGO 890.053.01 COR BEGE

TECNOTRAFO	DOC. Nº 108	
DIAGRAMA DE LIGAÇÃO		
CLIENTE: TECNOTRAFO	CÓDIGO: 139.119.01	
DESCRIÇÃO: FONTE E. 110/ 220VAC SAÍDA 3~30VDC / 35A 1050W	PLACA: B-468	EMISSÃO: 01
DATA: 10/03/23	AUTOR: JONEVERSON	CONFERIDO: