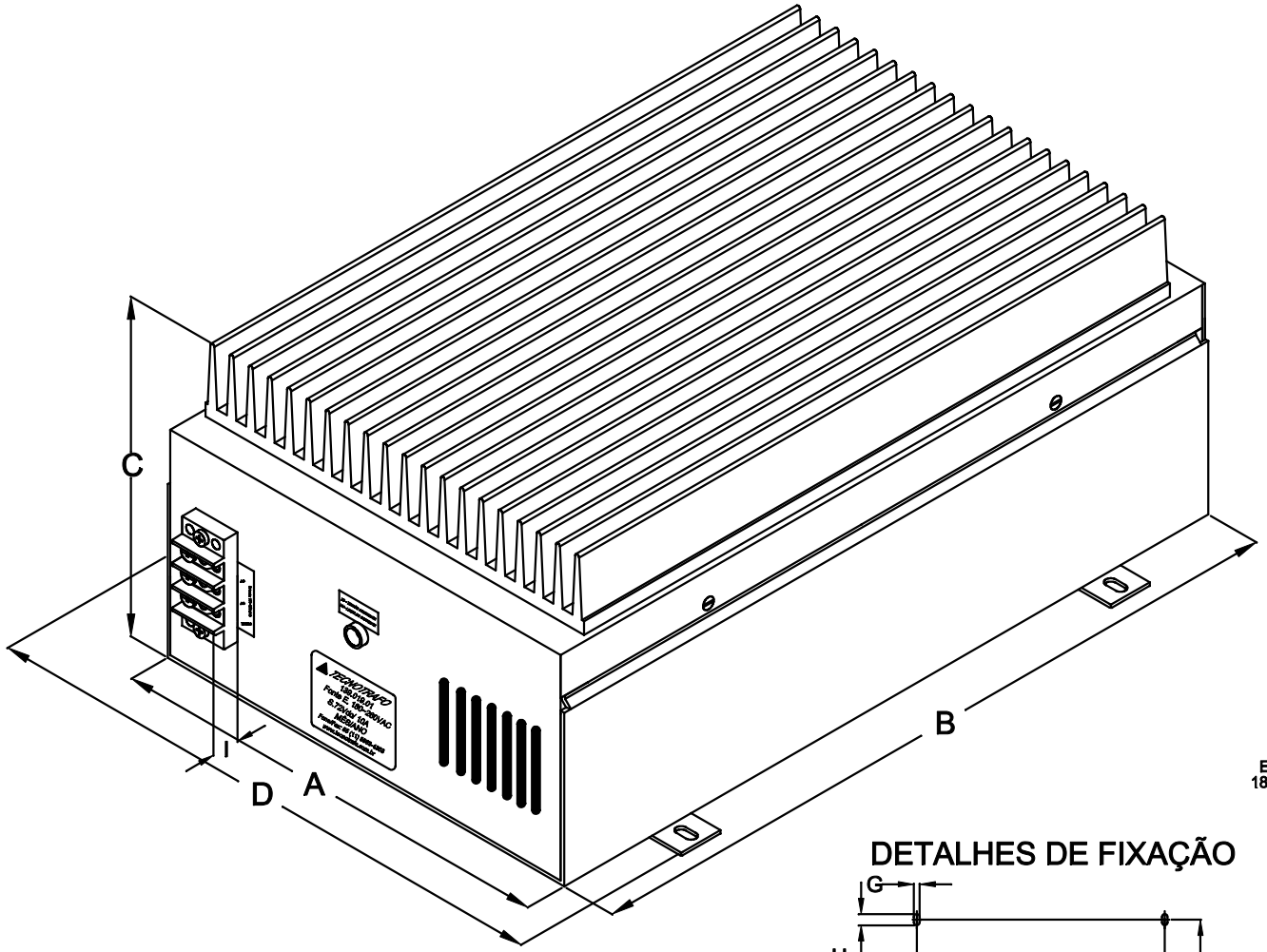

VISTA FRONTAL

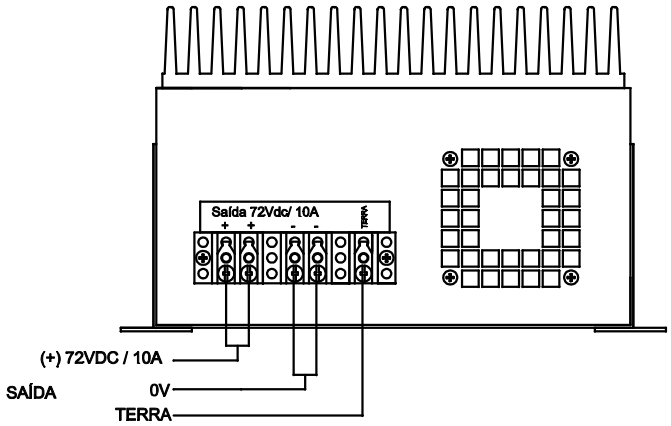

VISTA TRASEIRA

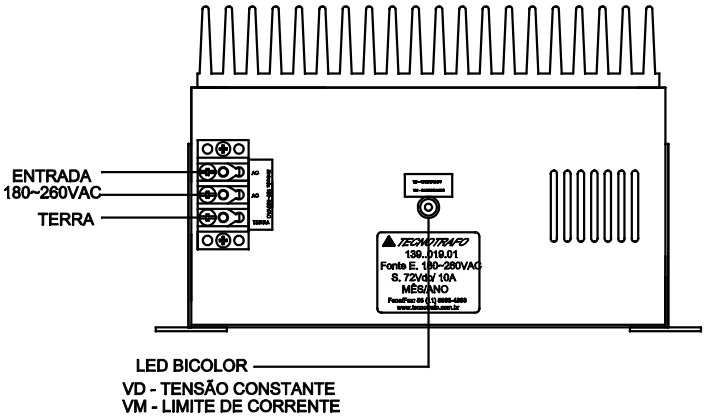

DETALHES DE FIXAÇÃO

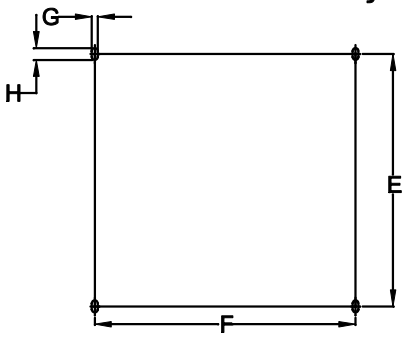

DIMENSÕES EM: [mm]

A	B	C	D	E	F	G	H	I
203.0±0,5	330.0±0,5	137.0±0,5	233.0±0,5	213.0±0,5	220.0±0,5	5.0±0,2	10.0±0,2	12.7±0,2

CAIXA MET. CÓDIGO 890.053.01 COR BEGE

TECNOTRAFO		DOC. Nº 108
DIAGRAMA DE LIGAÇÃO		
CLIENTE: TECNOTRAFO		CÓDIGO: 139.019.01
DESCRIÇÃO: FONTE ENT. 180~260VAC SAÍDA 72VDC / 10A 720W	PLACA: B-468	EMISSÃO: 03
DATA: 29/09/21	AUTOR: JONEVERSON	CONFERIDO: