CABOS COM 60mm ± 5 mm DE COMPRIMENTO

LR(+) 8VDC / 0,1A

MR(-) 0V

VM(+) 20VDC / 1,2A

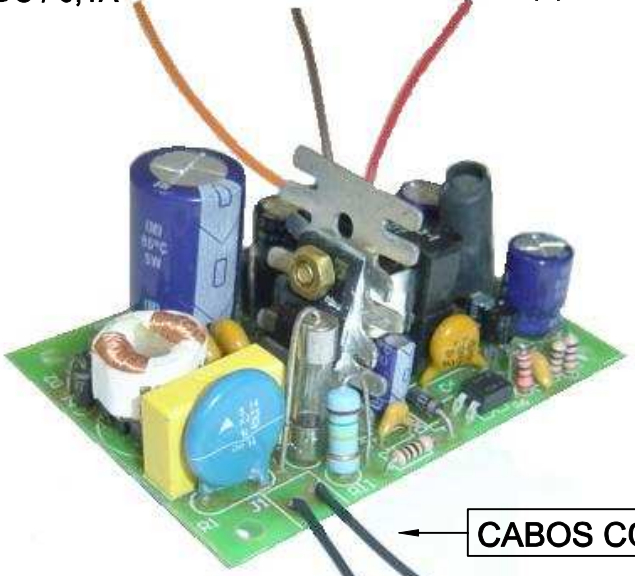

CABOS COM 150mm ± 5 mm DE COMPRIMENTO

PR

ENTRADA
85 ~ 265VAC
OU
100~400VDC

PR

TERRA COMUM ENTRE AS SAÍDAS

VISTA LATERAL ESQUERDA

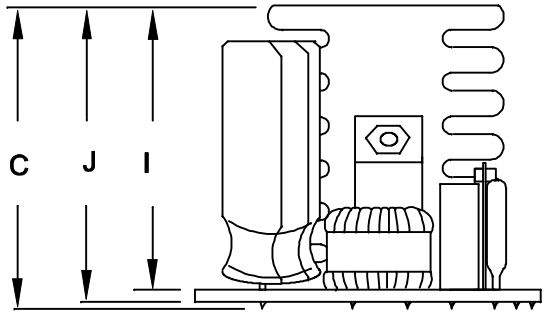

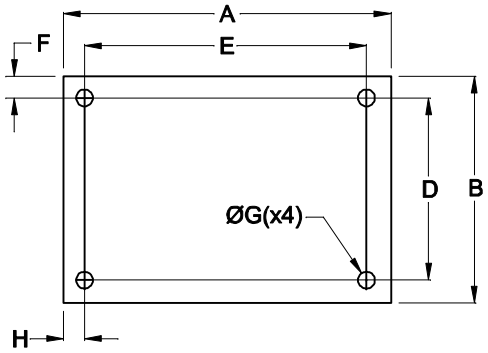

DIMENSÕES EM: [mm]

A	B	C	D	E	F	G	H	I	J
75.4±0.5	53.6±0.5	37.7±0.5	44.4±0.5	64.6±0.5	4.6±0.5	3.5±0.2	5.4±0.5	32.6±0.5	34.2±0.5

PESO DO PRODUTO: 74,0g

TECNOTRAFO

DOC. Nº 108

DIAGRAMA DE LIGAÇÃO

CLIENTE: TECNOTRAFO

CÓDIGO: 134.907.01

DESCRIÇÃO: FONTE F.R. E. 85 ~ 265VAC OU 100~400VDC S.20VDC/1,2A S.8VDC/0,1A

PLACA: B-407

REVISÃO: 01

EMISSÃO: 07

DATA: 15/12/10

AUTOR: HIKISON

CONFERIDO